Mounting instructions
Montage handleiding
Manuel de montage

1

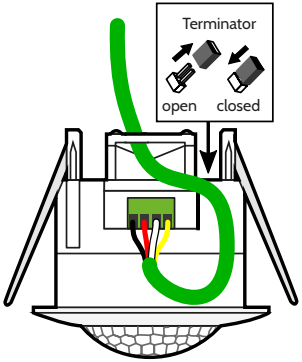

2

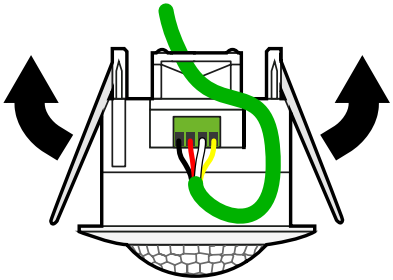

3

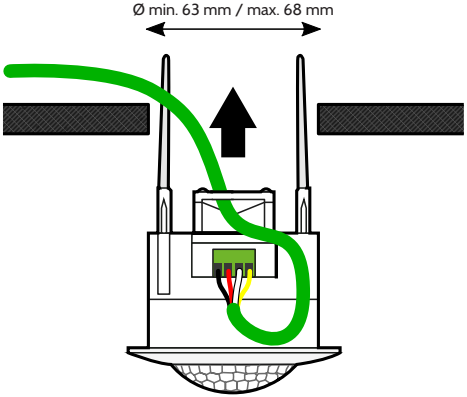

4

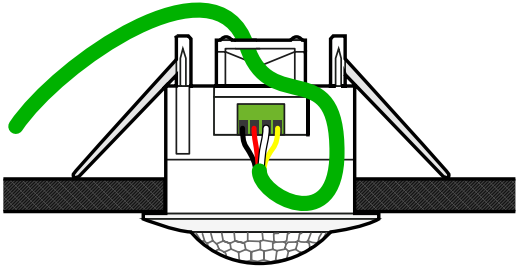
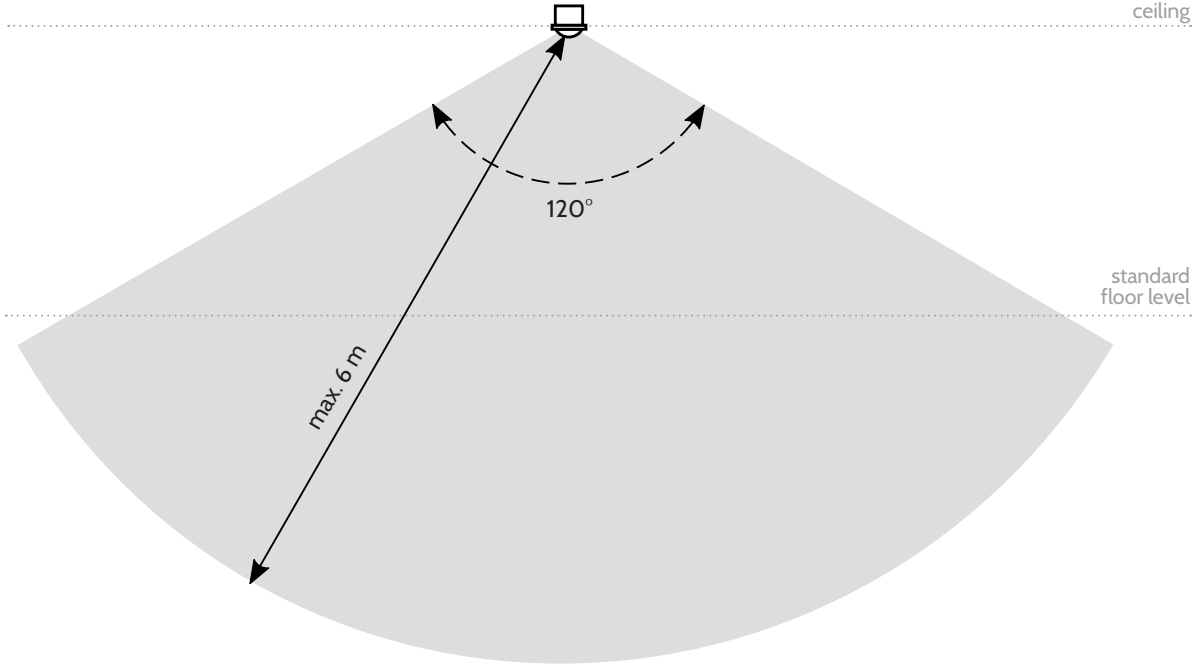
Detection range
Detectiebereik
Plage de détection